WESEM

рабочие фары

104 x 120

LOR4

галогеновые H3

класс защиты IP66

оптика по технологии FF

регулировка светового пучка

Галогеновые овальные рабочие фары, 104 x 120

LOR4

Конструкция и параметры

Использование
Особенно предназначены для средств передвижения, тракторов, тихоходных транспортных средств, а также освещения любых мест, где имеется возможность подключения к напряжению 12V или 24V.

Конструкция
- металлический оптический элемент
- стекло
- корпус из черного пластика
- серая декоративная рамка с ручкой или без ручки
- регулятор ширины светового пучка (опция)
- оборотно-откидывающийся механизм крепления
- герметичный разъем AMP
- лампа (опция)

Дополнительные преимущества
Благодаря регулированию ширины светового пучка, могут давать как короткий (схожий с фарами рабочего света), так и длинный (схожий с противотуманными фарами) пучок света.
Корпус опционально оснащен герметическим разъемом AMP с двумя контактами A-2,5.
Держатель в пластиковом корпусе оснащен системой амортизации.
Механизм крепления фар позволяет легко направлять поток света в любую сторону.

Лампы
Приспособлены для ламп типа:
H3 12V 55W или H3 24V 70W

Параметры
Класс защиты IP66.
Класс защиты IP65 (с регулировкой ширины светового пучка).

Способы крепления
Могут устанавливаться как в стоячем, так и в висячем положении.

Номер в каталоге	Тип	H3	F2	P21W	Рассеиватель	стеклянный	поликарбонат	Опции	настройка пучка	Оснащение	лампа H3 12V	лампа H3 24V	ручка	амортизатор	кронштейн омега	провод	разъем	разъем AMP	разъем Deutsch	Применение	универсальное	рекомендуемое	Установка	кронштейн	спойлер / углубление	Упаковка / шт.	блистер	картон
LOR4.39020		*				*								*	*			*			*			*				1
LOR4.39021		*				*					*			*	*			*			*			*				1
LOR4.39022		*				*						*		*	*			*			*			*				1
LOR4.39030		*				*							*	*	*			*			*			*				1
LOR4.39031		*				*					*		*	*	*			*			*			*				1
LOR4.39032		*				*						*	*	*	*			*			*			*				1
LOR4.39000		*				*			*					*	*			*			*			*				1
LOR4.39001		*				*			*		*			*	*			*			*			*				1
LOR4.39002		*				*			*			*		*	*			*			*			*				1
LOR4.39010		*				*			*				*	*	*			*			*			*				1
LOR4.39011		*				*			*		*		*	*	*			*			*			*				1
LOR4.39012		*				*			*			*	*	*	*			*			*			*				1

Полупроницемая мембрана

Амортизатор

Возможность настройки

Способы крепежа

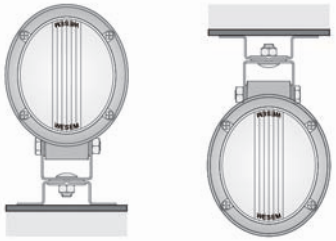

Размеры

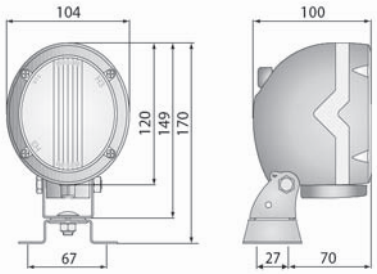
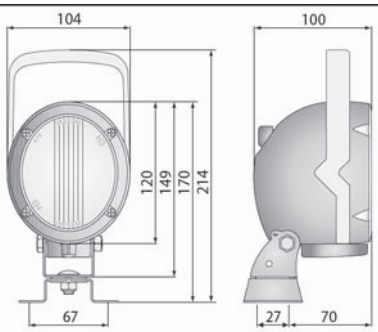
Размеры